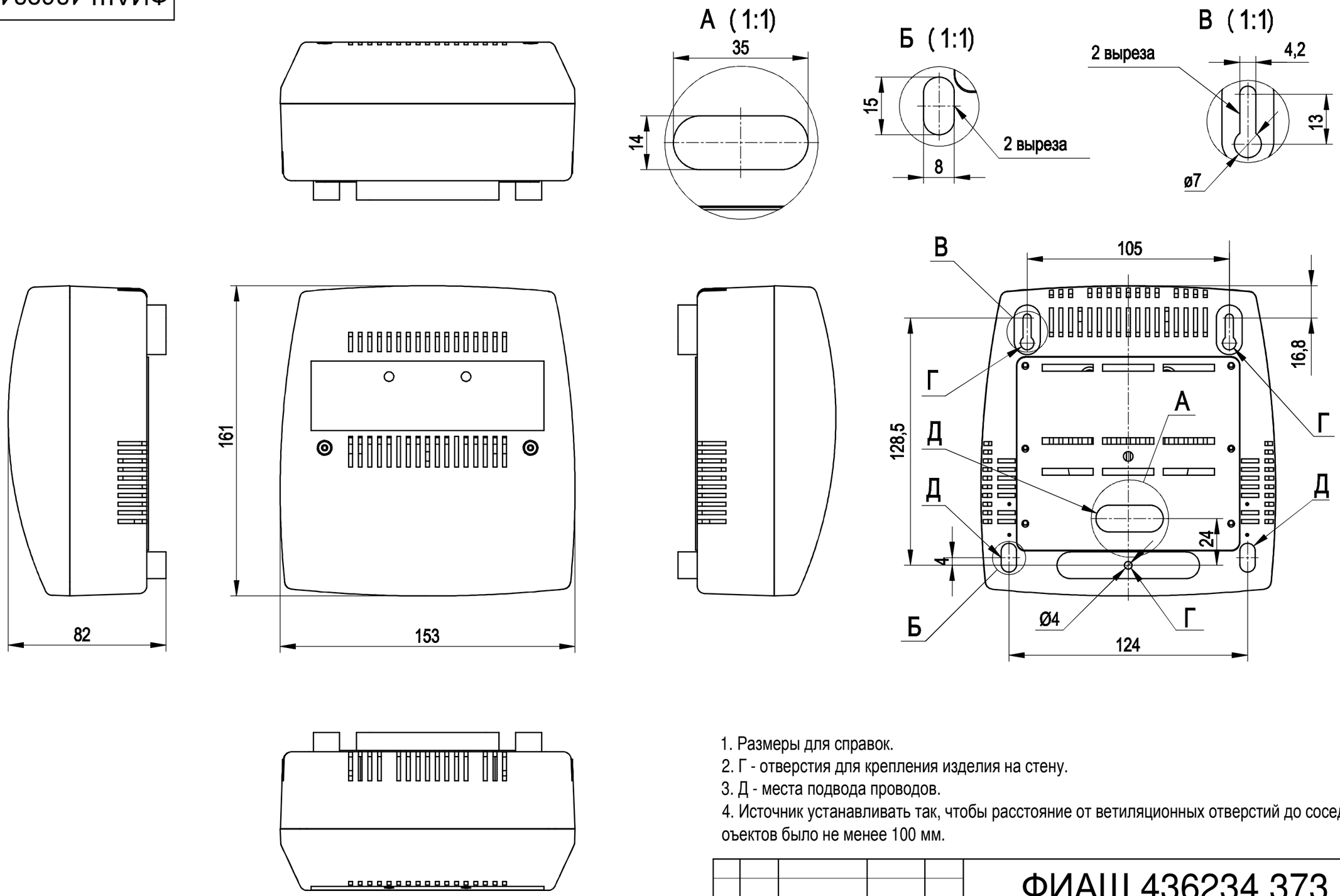

1. Размеры для справок.
2. Г - отверстия для крепления изделия на стену.
3. Д - места подвода проводов.
4. Источник устанавливать так, чтобы расстояние от ветиляционных отверстий до соседних оъектов было не менее 100 мм.

Изм.	Лист	№ докум.	Подп.	Дата	ФИАШ.436234.373 ГЧ		
Разраб.					источник вторичного электропитания резервированный СКАТ-1200А Габаритный чертеж	Лит.	Масса	Масштаб 1:2
Пров.						Лист	Листов 1
Т. контр.							
Н. контр.					БАСТИОН		
Утв.							

Перв. примен. | Справ. № | Подп. и дата | Инв. № дубл. | Взам. инв. № | Подп. и дата | Инв. № подл.

Копировал | Формат А3