ФИАШ.436234.538 ГЧ

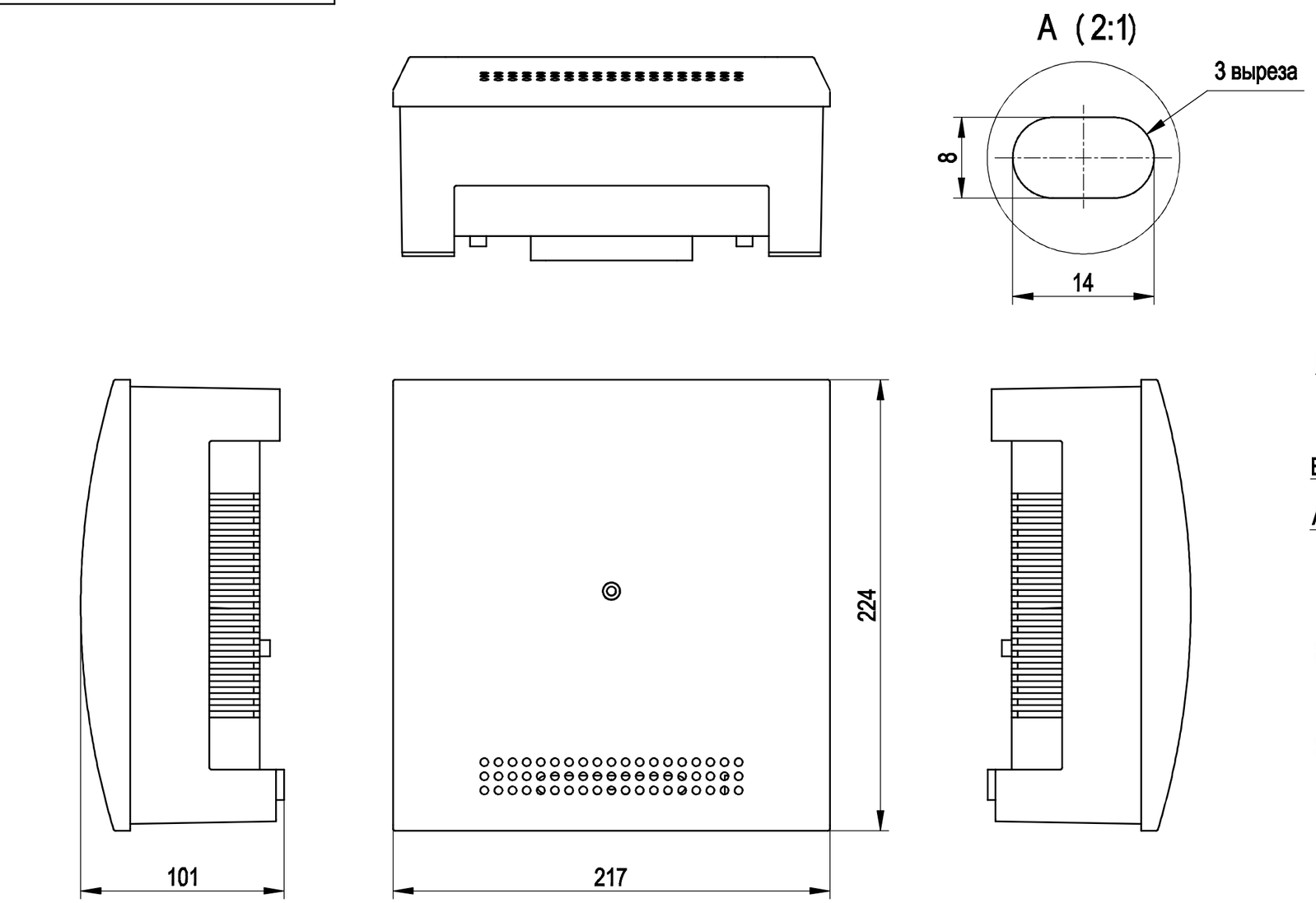

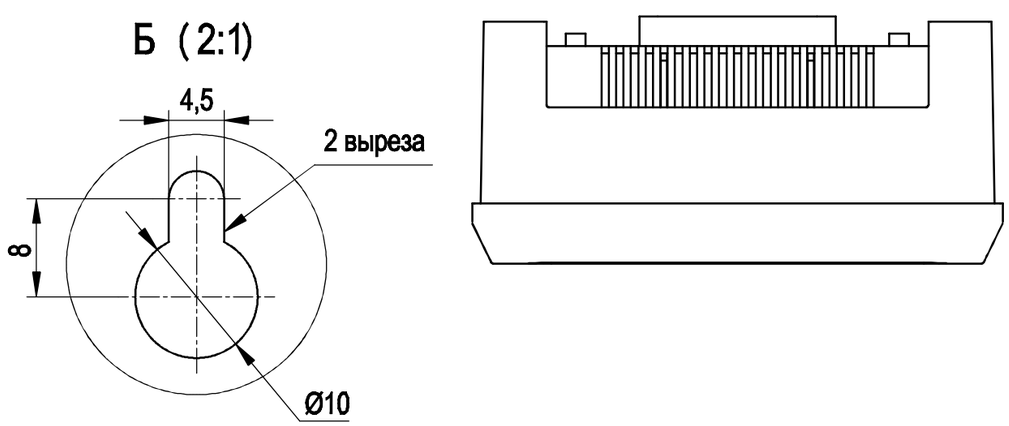

1. Размеры для справок.
2. В - отверстия для крепления изделия на стену.
3. Г - места подвода проводов.
4. Источник устанавливать так, чтобы расстояние от ветиляционных отверстий до соседних оъектов было не менее 100 мм.

Изм.	Лист	№ докум.	Подп.	Дата	ФИАШ.436234.538 ГЧ			
Разраб.					источник вторичного электропитания резервированный СКАТ-1200С Габаритный чертеж	Лит.	Масса	Масштаб 1:2,5
Пров.						Лист	Листов 1	
Т. контр.						БАСТИОН		
Н. контр.								
Утв.								

Перв. примен.

Справ. №

Подп. и дата

Инв. № дубл.

Взам. инв. №

Подп. и дата

Инв. № подл.

Копировал

Формат А3